Baureihe 0270 (SWMK)

Motortyp 402 887

Technische Daten
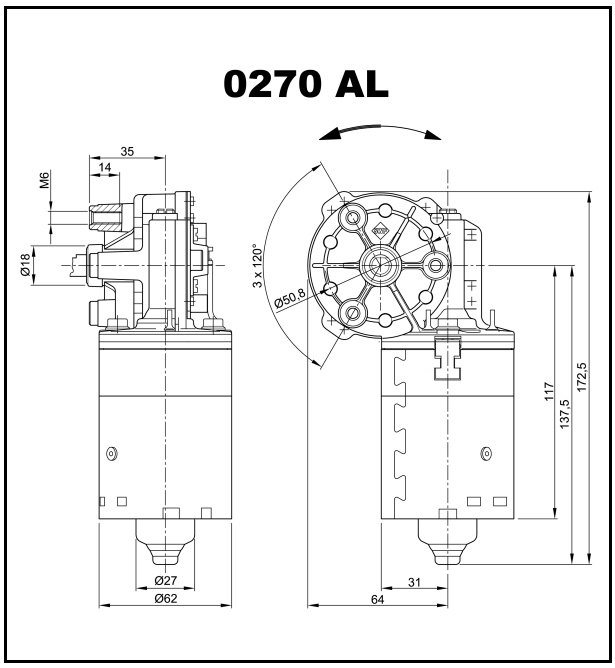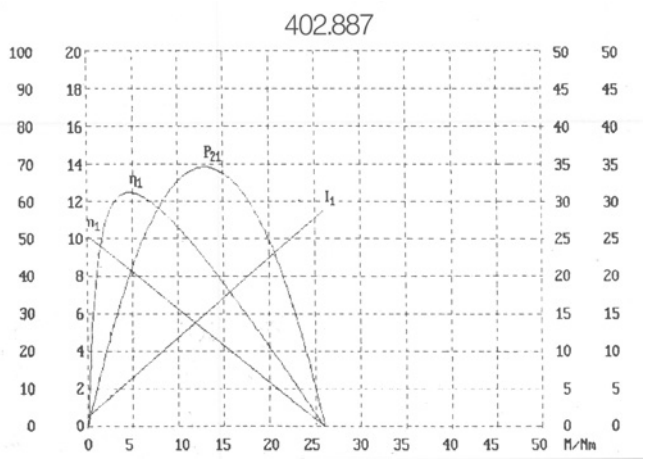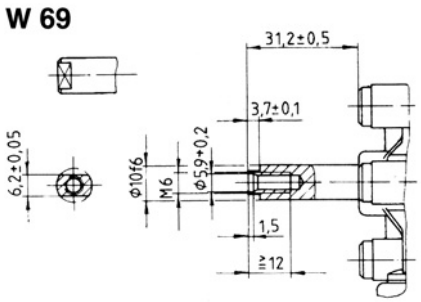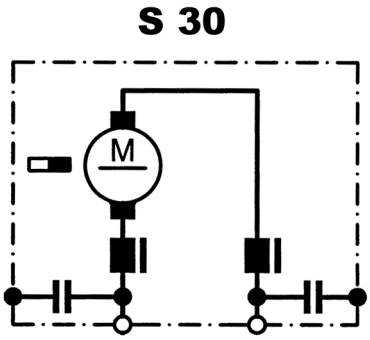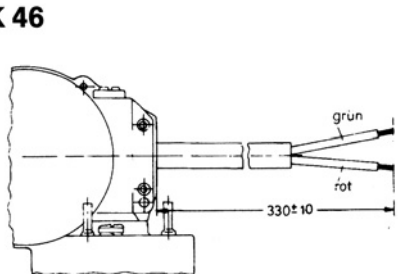
Nennspannung		U_N	[Volt]	24
Leerlaufdrehzahl		n_0	[min^{-1}]	50
Nenndrehmoment		M_N	[Nm]	3,5
Einschaltdauer			%	
EIN			[min]	
Anlaufmoment		M_A	[Nm]	26
Getriebeübersetzung		i		55/1
Anschlusswiderstand	2 Lamellen	R	[mΩ]	1700
	4 Lamellen	R	[mΩ]	1520
Anschlussinduktivität	2 Lamellen	L	[mH]	3,8
	4 Lamellen	L	[mH]	3,4
Läuferträgheitsmoment		J_R	[kgm^2] $\times 10^{-6}$	54,0
Zahnradwerkstoff			Kunststoff	
Hall IC				
Impuls/Umdrehung Antriebswelle				
Ausgangskanäle				
Bemerkungen		ohne Kappe ; Kugellager		
Schutzart				IP 30
Gewicht			[kg]	1,20