Contact
E-mail
Téléphone

Client

Contact
E-mail
Téléphone

Caractéristiques techniques

Pompe multicellulaire
MHIL 504-E-3-400-50-2/IE3

Nom du projet DE-Impexron REquest 359327

N° du projet
Lieu de montage
Numéro de position du client

Date 26/06/2019

Courbe caractéristique

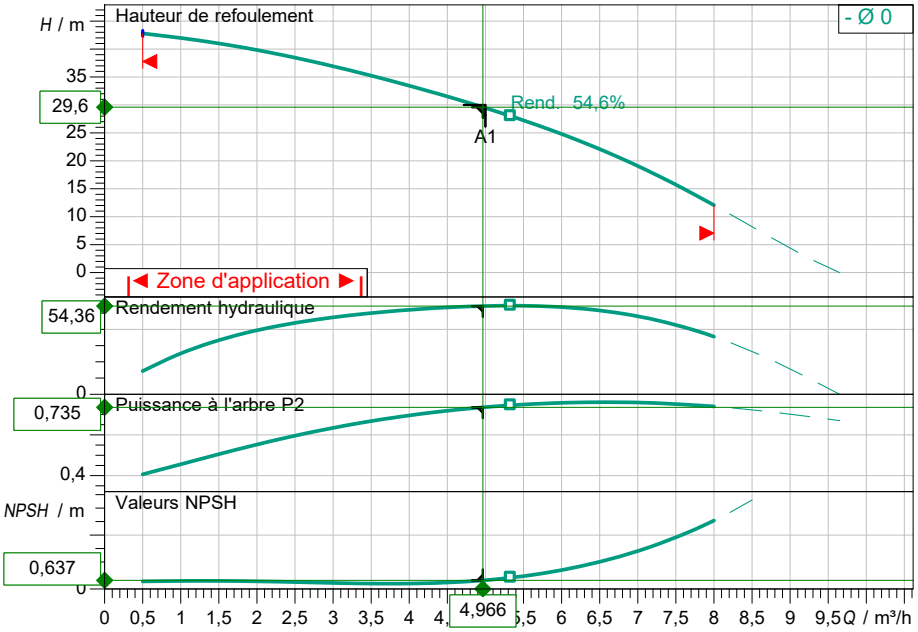

Pump curves in accordance with ISO 9906, Appendix A

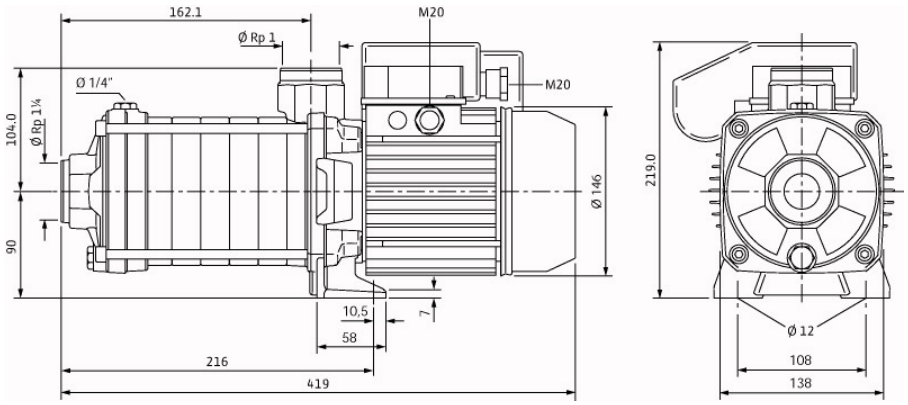

Caractéristiques requises

Débit	5,00 m³/h
Hauteur de refoulement	30,00 m
Fluide	Eau 100 %
Température du fluide	20,00 °C
Densité	998,20 kg/m³
Viscosité cinématique	1,00 mm²/s

Caractéristiques hydr. (point de fonctionn.)

Débit	4,97 m³/h
Hauteur de refoulement	29,60 m
Puissance à l'arbre P2	0,74 kW
Rendement hydraulique	54,36 %
NPSH	0,64 m

Caractéristiques du produit

Pompe multicellulaire	
MHIL 504-E-3-400-50-2/IE3	
Pression maxi. de fonctionnement	1 MPa
Pression d'alimentation max.	6 bar
Température du fluide	-30 °C ... +110 °C
Maxi. température ambiante	40 °C

Caractéristiques moteur

Moteur niveau de rendement	IE3
Alimentation réseau	3~ 400 V / 50 Hz
Tolérance de tension admissible	±10 %
Vitesse de rotation max.	2900 1/min
Puissance nominale P2	0,75 kW
Courant nominal	1,95 A
Facteur de puissance	0,82
Rendement	
50% / 75% / 100%	79,5/80,7/80,7%
Indice de protection	IP 54
Classe d'isolation	F
Protection moteur	Non

Dimensions de raccordement

Raccord de tube côté aspiration	Rp 1¼, PN 10
Raccord de tube côté refoulement	Rp 1, PN 10

Matériaux

Corps de pompe	EN-GJL-250 (revêtement KTL)
Roue	1.4301 [AISI304]
Etanchement statique	EPDM
Arbre de la pompe	1.4301 [AISI304]
Mechanical seal	BQ1E3GG

Informations de commande

Poids env.	16,2 kg
Numéro d'article	4210656

Dimensions mm

D3	M20	L2	162,1
H	219	Ø D1	1¼
H1	90	Ø D2	1
H2	104	Ø M	146
L1	215,6		